Dane aktualne na dzień: 24-11-2026 21:09

Link do produktu: https://www.rafael-drzwi.pl/dakota-d4ds-surowe-drzwi-dwuskrzydlowe-p-451.html



Dakota D4ds surowe drzwi dwuskrzydłowe

Cena	**2 649 zł**
Dostępność	**Szacowany czas produkcji zamówienia od 30 do 40 dni roboczych**

Opis produktu

Dakota D4ds surowe drzwi dwuskrzydłowe

Opis produktu:

Linia stworzona z myślą o wnętrzach klasycznych, eleganckich dla tych, którzy cenią ten styl za jego ponadczasowość. To tradycyjne wzornictwo, ale bez przesadnie ciężkich zdobień.

Linia drzwi klasycznych

To bogate wzornictwo, które idealnie wkomponowuje się w tradycyjne aranżacje, nadając ciepły i przyjazny klimat każdemu pomieszczeniu. Eleganckie górne zaokrąglenia oraz głęboka faktura drewna, która wyróżnia wszystkie nasze drzwi, zwłaszcza w linii drzwi klasycznych, potęgują jej wyjątkowość, czyniąc linię najbardziej popularną ze wszystkich.

Opis techniczny:

Drzwi wewnętrzne produkowane są z drewna sosnowego. Rama skrzydła wykonana jest w technologii klejenia warstwowego, co zwiększa wytrzymałość oraz odporność na wypaczenia. Rama oraz wypełnienie skrzydła w zależności od wybranego wzoru stanowi wkład z drewna, płyty MDF/HDF lub szkło.
Rama wraz z wypełnieniem obłożona jest dwustronnie sosnową okleiną naturalną.

Elementy składowe skrzydła drzwi:
skrzydło drzwi przylgowe
Zamek do wyboru - klucz*, wkład*, wc* lub na samą klamkę*
Zawiasy
surowe - drzwi dedykowane dla osób które chcą spróbować swoich możliwości artystycznych

* Gałki i szyldy w klamkach, które należy dokupić nie mogą przekraczać średnicy 40mm

---

Wymiary drzwi

Przekrój boczny

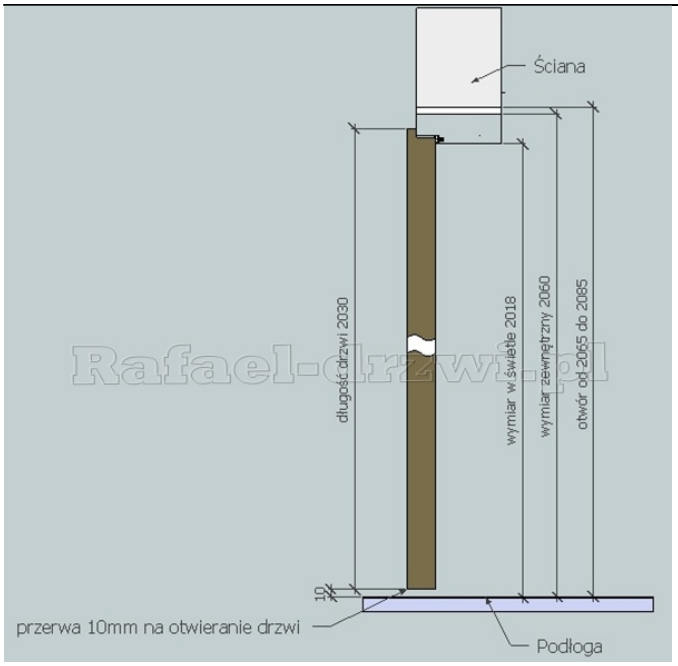

Widok z góry

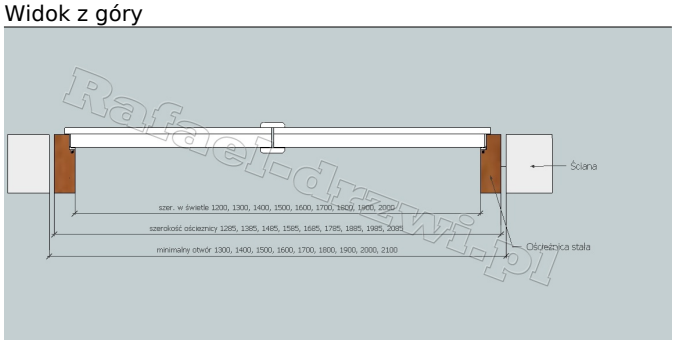

Drzwi	Wymiary wewnątrz ościeżnicy		Wymiary zewnętrzne ościeżnicy z 10mm luzu na otwieranie skrzydła drzwi		Zalecane wymiary otworu	
	szer. mm	wys. mm	szer. mm	wys. mm	szer. mm	wys. mm
"120"	1200	2018	1285	2060	1300-1320	2065-2080
"130"	1300	2018	1385	2060	1400-1420	2065-2080
"140"	1400	2018	1485	2060	1500-1520	2065-2080
"150"	1500	2018	1585	2060	1600-162	2065-208

					0	0
"160"	1600	2018	1685	2060	1700-1720	2065-2080
"170"	1700	2018	1785	2060	1800-1820	2065-2080
"180"	1800	2018	1885	2060	1900-1920	2065-2080
"190"	1900	2018	1985	2060	2000-2020	2065-2080
"200"	2000	2018	2085	2060	2100-2120	2065-2080

Linki do opcji:
(Po kliknięciu otwierają się w nowym oknie)

- Ościeżnice regulowane drewniane - informacje techniczne
- Ościeżnice stałe drewniane - informacje techniczne
- Rodzaje szyb w drzwiach drewnianych wewnętrznych
- Kolory drzwi wewnętrznych

Ważne informacje:
W dbałości o jakość.
Drzwi i ościeżnice wykonywane są pod indywidualne zamówienie.
Takie rozwiązanie daje gwarancje iż zakupione produkty są całkowicie nowe objęte gwarancją i zgodne z wymaganiami konsumenta.
Wyklucza to możliwość zakupu leżaków magazynowych które niejednokrotnie są poobijane, wypaczone lub wybrakowane.

Wysyłka:
Oferujemy Państwu wysyłkę drzwi firmami kurierskimi
lub dostawy własnym transportem w każde miejsce na terenie Polski.
Koszt dostawy sklep internetowy wylicza automatycznie i widoczny jest w koszyku

Godziny dostawy:
od 6:00 do 22:00

Terminy produkcji podajemy w pozycji "**dostępność**"
Czas realizacji liczymy od momentu zaksięgowania wpływu zaliczki lub wpłaty za drzwi na koncie bankowym

Drewno jest materiałem naturalnym dlatego nie gwarantujemy powtarzalności układów włókien oraz identycznych odcieni wszystkich elementów wyrobu, wynikające z właściwości drewna i naturalnych oklein.

Towar wykonany na specjalne/indywidualne zamówienie klienta. Taki towar posiada szczególne właściwości i cechy określone przez Klienta i w związku z tym nie jest możliwa rezygnacja ze złożonego zamówienia, zaś Klient nie może od takiej umowy odstąpić, otrzymany towar nie podlega zwrotowi. Nie uchybia to jednakże przepisom o rękojmi za wady zakupionego towaru.

Życzymy miłych zakupów

Produkt posiada dodatkowe opcje:

Próg: Bez progu , próg szer 6cm grubość 2cm (+ 40 zł), próg szer 6cm grubość 4cm (+ 60 zł)
Rozmiar drzwi: 110 , 120 (+ 30 zł), 130 (+ 60 zł), 140 (+ 90 zł), 150 (+ 120 zł), 160 (+ 150 zł), 170 (+ 180 zł), 180 (+ 210 zł), 190 (+ 240 zł), 200 (+ 270 zł)
Kierunek otwierania: Prawe , Lewe
Rodzaj Zamka: Na klucz prosty , Na wkładkę , Łazienkowy WC , Oszczędnościowy tylko na klamkę
Dodatkowy zamek: Bez , Z dodatkowym zamkiem (wkład) (+ 50 zł)
Wybór zawias: Bez zawias , Podstawowe proste kolor ocynk srebrny (+ 40 zł), Retro kolor mosiądz (+ 40 zł), Regulowane 14mm kolor ocynk srebrny (+ 60 zł), Regulowane 14mm kolor ocynk złoty (+ 60 zł)
Dodatkowy zawias: Bez dodatkowego zawiasu , Podstawowy prosty kolor ocynk srebrny (+ 20 zł), Retro kolor mosiądz (+ 20 zł), Regulowany 14mm kolor ocynk srebrny (+ 30 zł), Regulowany 14mm kolor ocynk złoty (+ 30 zł)
Wybór płycin: Płycina profilowana , Płycina prosta płaska
Rodzaj wentylacji: Bez wentylacji , Podcięcie wentylacyjne (+ 40 zł), Tuleje wentylacyjne satyna (+ 60 zł), Tuleje wentylacyjne patyna (+ 60 zł), Tuleje wentylacyjne złote (+ 60 zł)
Wybór ościeżnicy dwuskrzydłowej: 9cm ościeżnica stała , 8-10cm ościeżnica regulowana (+ 219 zł), 9-11cm ościeżnica regulowana (+ 239 zł), 10-12cm ościeżnica regulowana (+ 259 zł), 11-13cm ościeżnica regulowana (+ 279 zł), 12-14cm ościeżnica regulowana (+ 299 zł), 13-15cm ościeżnica regulowana (+ 319 zł), 14-16cm ościeżnica regulowana (+ 339 zł), 15-17cm ościeżnica regulowana (+ 359 zł), 16-18cm ościeżnica regulowana (+ 379 zł), 17-19cm ościeżnica regulowana (+ 399 zł), 18-20cm ościeżnica regulowana (+ 419 zł), 19-21cm ościeżnica regulowana (+ 439 zł), 20-22cm ościeżnica regulowana (+ 459 zł), 21-23cm ościeżnica regulowana (+ 479 zł), 22-24cm ościeżnica regulowana (+ 499 zł), 23-25cm ościeżnica regulowana (+ 519 zł), 24-26cm ościeżnica regulowana (+ 539 zł), 25-27cm ościeżnica regulowana (+ 559 zł), 26-28cm ościeżnica regulowana (+ 579 zł), 27-29cm ościeżnica regulowana (+ 599 zł), 28-30cm ościeżnica regulowana (+ 619 zł), 29-31cm ościeżnica regulowana (+ 639 zł), 30-32cm ościeżnica regulowana (+ 659 zł), 31-33cm ościeżnica regulowana (+ 679 zł), 32-34cm ościeżnica regulowana (+ 699 zł), 33-35cm ościeżnica regulowana (+ 719 zł), 34-36cm ościeżnica regulowana (+ 739 zł), 35-37cm ościeżnica regulowana (+ 759 zł), 36-38cm ościeżnica regulowana (+ 779 zł), 37-39cm ościeżnica regulowana (+ 799 zł), 38-40cm ościeżnica regulowana (+ 819 zł), 39-41cm ościeżnica regulowana (+ 839 zł), 40-42cm ościeżnica regulowana (+ 859 zł), 41-43cm ościeżnica regulowana (+ 879 zł), 42-44cm ościeżnica regulowana (+ 899 zł), 43-45cm ościeżnica regulowana (+ 919 zł), 44-46cm ościeżnica regulowana (+ 939 zł), 45-47cm ościeżnica regulowana (+ 959 zł), 7cm ościeżnica stała , 8cm ościeżnica stała , 10cm ościeżnica stała (+ 20 zł), 11cm ościeżnica stała (+ 40 zł), 12cm ościeżnica stała (+ 60 zł), 13cm ościeżnica stała (+ 80 zł), 14cm ościeżnica stała (+ 100 zł), 15cm ościeżnica stała (+ 120 zł), 16cm ościeżnica stała (+ 140 zł), 17cm ościeżnica stała (+ 160 zł), 18cm ościeżnica stała (+ 180 zł), 19cm ościeżnica stała (+ 200 zł), 20cm ościeżnica stała (+ 220 zł), 21cm ościeżnica stała (+ 240 zł), 22cm ościeżnica stała (+ 260 zł), 23cm ościeżnica stała (+ 280 zł), 24cm ościeżnica stała (+ 300 zł), 25cm ościeżnica stała (+ 320 zł), 26cm ościeżnica stała (+ 340 zł), 27cm ościeżnica stała (+ 360 zł), 28cm ościeżnica stała (+ 380 zł), 29cm ościeżnica stała (+ 400 zł), 30cm ościeżnica stała (+ 420 zł), 31cm ościeżnica stała (+ 440 zł), 32cm ościeżnica stała (+ 460 zł), 33cm ościeżnica stała (+ 480 zł), 34cm ościeżnica stała (+ 500 zł), 35cm ościeżnica stała (+ 520 zł), 36cm ościeżnica stała (+ 540 zł), 37cm ościeżnica stała (+ 560 zł), 38cm ościeżnica stała (+ 580 zł), 39cm ościeżnica stała (+ 600 zł), 40cm ościeżnica stała (+ 620 zł), 41cm ościeżnica stała (+ 640 zł), 42cm ościeżnica stała (+ 660 zł), 43cm ościeżnica stała (+ 680 zł), 44cm ościeżnica stała (+ 700 zł), 45cm ościeżnica stała (+ 720 zł), 46cm ościeżnica stała (+ 740 zł), 47cm ościeżnica stała (+ 760 zł), 48cm ościeżnica stała (+ 780 zł)
Uszczelka oscieżnicy: Bez uszczelki , Z uszczelką kolor Beż (+ 50 zł), Z uszczelką kolor brąz rustykalny (+ 50 zł), Z uszczelką kolor Brąz (+ 50 zł), Z uszczelką kolor Brąz (+ 50 zł), Z uszczelką kolor Biały (+ 50 zł)